O'PRIME

Высокая мода Вашего дома

Техническое описание модели «ГЛЕН»

дата обновления 01.11.2026

СОДЕРЖАНИЕ

Модули, схемы, размеры 3
Материалы и комплектующие 4
Оборудование 4
Отличительные особенности 5
Варианты кроя 6
Рекомендации по эксплуатации 7
Предупреждения 7

ГЛЕН

Модель включает следующие модули:

В1О - кресло отдельностоящее, на поворотном основании, с подушкой сиденья
В11О - кресло отдельностоящее, на поворотном основании
ПП7 - пуф приставной на статичной опоре, с подушкой сиденья
ПП71 - пуф приставной на статичной опоре
Статичная нагрузка на одно посадочное место 110кг

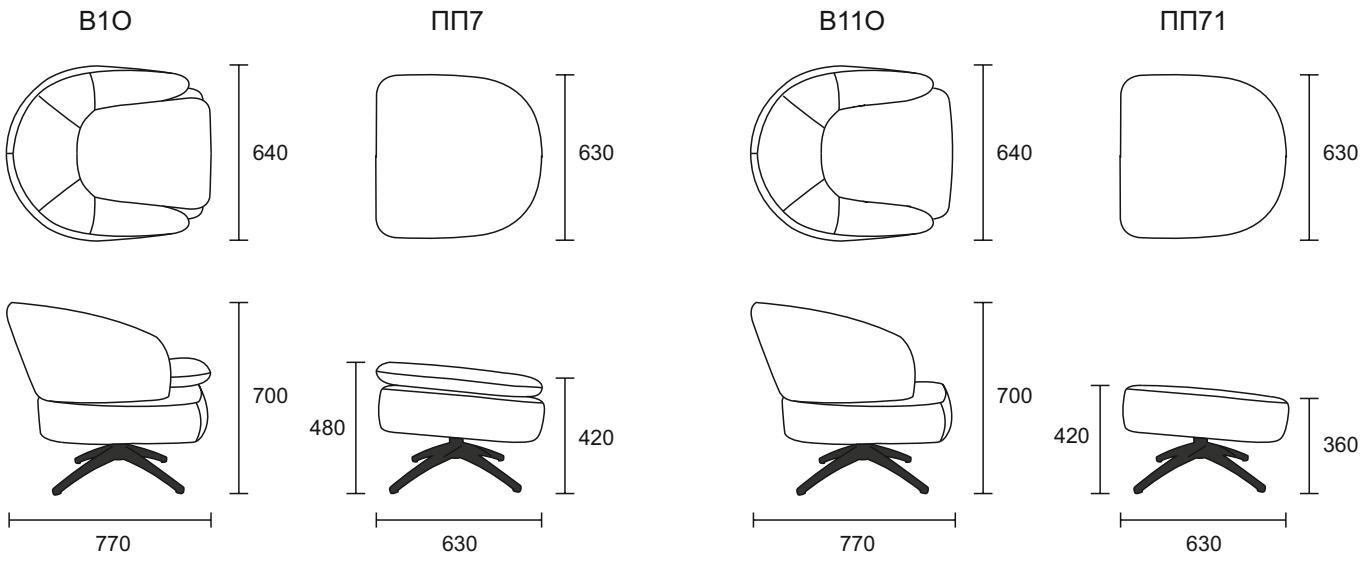

h кресла	700 мм
h опоры	210 мм
h посадочного места кресла В1О	480/450 мм
h посадочного места кресла В11О	420/390 мм
Глубина посадочного места кресла	540 мм

Согласно ГОСТ 19917-2014: для мебели, габаритные размеры которой определяются размерами мягкого элемента, предельные отклонения от габаритных размеров не должны превышать +/- 20мм.
Допустимо (в пределах 3 баллов по шкале серых эталонов) отличие оттенка ткани от образца.
Все швы на лицевой поверхности мягких элементов обусловлены художественным решением изделия (п.5.2.7.2 ГОСТ 19917 -2014).

ГЛЕН

Материалы и комплектующие

Каркас из многослойной березовой фанеры (класс эмиссии Е1). Детали сбиваются между собой скобой каркасной (“PREBENA”, Германия), на места стыков деталей предварительно наносится клей ПВА для монолитности соединения и предотвращения возникновения скрипов в процессе эксплуатации мебели.

На раму сиденья устанавливаются эластичные мебельные ремни.

Для опоролонивания каркаса используется высокоэластичный ППУ. Предварительно отформованные заготовки ППУ приклеиваются на каркас специальным контактным негорючим клеем для ППУ.

Подушка сиденья представляет собой многослойный сэндвич, состоящий из нескольких слоев ППУ и слоя полотна Hollcon.

При пошиве чехла используются нитки GRAL (TKT 20) высокой прочности, состоящие из непрерывных полиэфирных волокон, стойкими к истиранию.

Готовый чехол крепится к опоролоненному каркасу мебельными скобами.

Оборудование, которое использует фабрика для изготовления мебели:

1. Раскроечные ножи Hoffman – Германия
2. Швейные машины Dürkopp Adler – Германия и Juki – Япония
3. Форматно- раскроечный станок Altendorf – Германия
4. Кромко- облицовочный станок Homag – Германия
5. Пневмо- инструмент Bea – Германия

ГЛЕН

Отличительные особенности

1. Уютные небольшие кресла ГЛЕН, органично впишутся в любой интерьер и не займут много места.
2. Каркас кресла изготовлен из фанеры. Покрыт слоем ППУ и объёмного нетканого материала «HOLLCON»
3. На раме основания применяются эластичные мебельные ремни (Италия).
4. Подушка сиденья изготовлена из нескольких слоёв высокоэластичного ППУ разной плотности. Сверху слой объёмного нетканого материала «HOLLCON».
5. Кресло B1O, B11O имеет поворотное основание.

O'PRIME
Высокая мода Вашего дома

ГЛЕН

Варианты кроя

Вариант 1



ткань 1 (кожа) -100%

Вариант 2

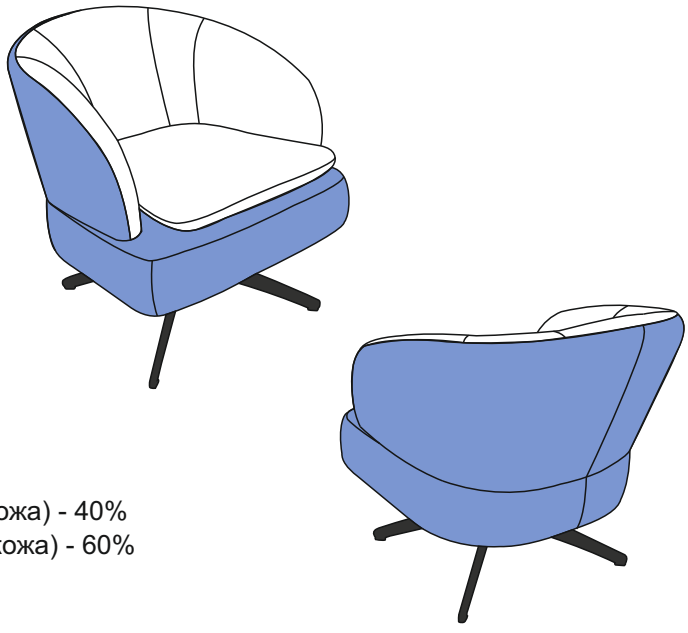

ткань 1(кожа) - 40%
ткань 2 (кожа) - 60%

Рекомендации по эксплуатации

1. Не располагайте изделие вблизи открытого огня и нагревательных приборов. Нормальная температура воздуха в помещении от +15°С до +28°С.
2. Не используйте изделие в помещениях с повышенной влажностью (бани, бассейны, влажные подвальные помещения). Нормальная относительная влажность в помещении 30 – 80%.
3. Берегите изделие от попадания прямых солнечных лучей.
4. Не рекомендуется помещать на обитые тканью поверхности, горячие и имеющие острые кромки и углы предметы, а так же следует избегать попадания на обивку химически агрессивных веществ (растворители, кислоты, бензин и т.д.).
5. Не рекомендуется вставать на изделие, прыгать, подвергать повышенным динамическим нагрузкам, сидеть на спинке кресла.
6. Для перемещения, кресло поднимать целиком! Нельзя тянуть, двигать изделие по полу не поднимая его.

Предупреждение.

1. Специфический запах новой мебели, как и у других новых вещей, исчезает после первых трёх месяцев эксплуатации. Что бы это произошло быстрее, регулярно проветривайте помещение в котором стоит мягкая мебель.
2. В течение первых трех месяцев эксплуатации наполнитель из вспененного полиуритана обычно становиться мягче, после чего стабилизируется. Этот процесс является совершенно естественным и вызван разрывом пор полиуританного материала при первом присаживании на него. Разрыв пор приводит к небольшому смягчению материала.
3. В процессе естественной усадки наполнителя и допустимого растяжения обивочного материала в процессе эксплуатации, на чехле могут образовываться небольшие складки. Эти складки не считаются деффектом.
4. В целях улучшения потребительских свойств изделия, производитель оставляет за собой право вносить изменения в конструкцию изделия без дополнительного уведомления.
5. Изделие фактически может незначительно отличаться от изображения в каталоге “O’PRIME” и на сайте www.oprime.ru
6. Убедительная просьба – доводить до конечного потребителя данную информацию при оформлении заказа.

ООО «МЕБЕЛЬНАЯ ФАБРИКА АПРИОРИ»
Россия, Саратовская область, г. Энгельс, проспект Химиков, 1.
Почтовый адрес: 413116, Россия, Саратовская область, г. Энгельс, ОПС - 16, а/я 71.
Tel./fax: +7 (8453) 71 - 10 - 71
E - mail: info@oprime.ru
www.oprime.ru

O'PRIME